ARISTON

SPARE PARTS EXPLODED VIEW
GAS WALL BOILERS

Model

GENUS EVO - CLAS EVO

R8203324-01 - 14/05/2012

EN	FR	IT	ES	DE

Col	Reference	Model type	Begin	End
1	3300473	GENUS EVO 24 CF	05-2012	
2	3300475	GENUS EVO 30 CF	05-2012	
3	3300472	GENUS EVO 24 FF	05-2012	
4	3300474	GENUS EVO 30 FF	05-2012	
5	3300476	GENUS EVO 32 FF	05-2012	
6	3300477	GENUS EVO 35 FF	05-2012	
7	3300481	CLAS EVO 24 CF	05-2012	
8	3300480	CLAS EVO 24 FF NG	04-2012	
8	3300482	CLAS EVO 24 FF LPG	05-2012	
9	3300483	CLAS EVO 28 FF	04-2012	
9	3300484	CLAS EVO 28 FF LPG	05-2012	
10	3300486	CLAS EVO SYSTEM 24 CF	05-2012	
11	3300488	CLAS EVO SYSTEM 28 CF	05-2012	
12	3300485	CLAS EVO SYSTEM 24 FF	05-2012	
13	3300487	CLAS EVO SYSTEM 28 FF	05-2012	
14	3300489	CLAS EVO SYSTEM 32 FF	05-2012	

100
200

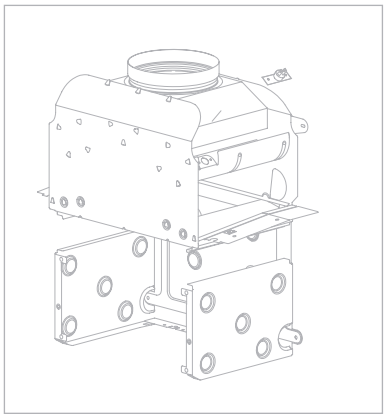

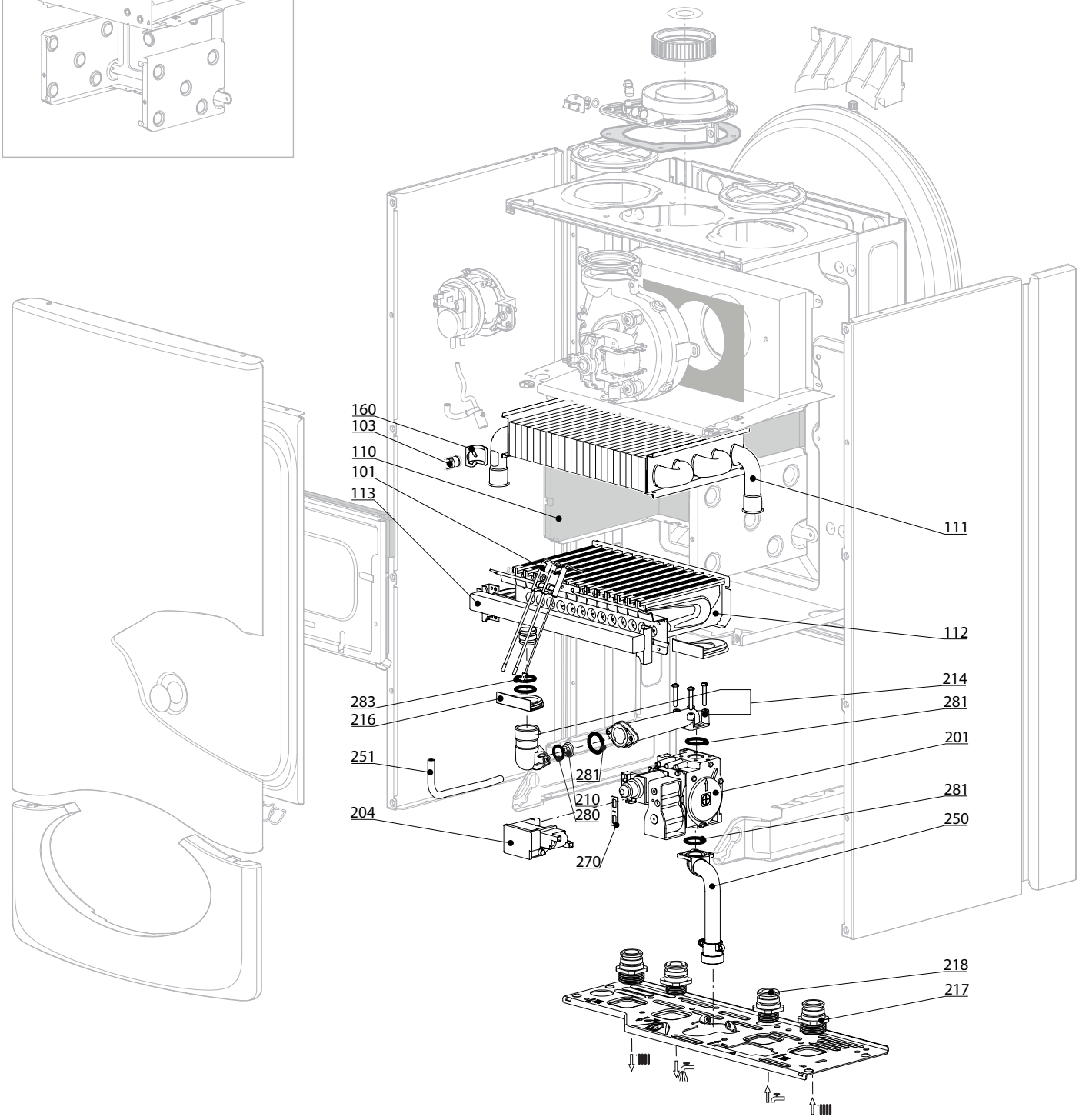

R8208513

	Description	Manf. Pt. N	Type	1 GENUS EVO 24 CF	2 GENUS EVO 30 CF	3 GENUS EVO 24 FF	4 GENUS EVO 30 FF	5 GENUS EVO 32 FF	6 GENUS EVO 35 FF	7 CLAS EVO 24 CF	8 CLAS EVO 24 FF	9 CLAS EVO 28 FF	10 CLAS EVO SYSTEM 24 CF	11 CLAS EVO SYSTEM 28 CF	12 CLAS EVO SYSTEM 24 FF	13 CLAS EVO SYSTEM 28 FF	14 CLAS EVO SYSTEM 32 FF	15	16	17	18		31	
0100	**ГОРЕЛКА**																							
0101	ЭЛЕКТРОДЫ РОЗЖИГА/ИОНИЗАЦИИ	65104549		■	■	■	■	■	■	■	■	■	■	■	■	■	■							
0110	ТЕПЛОИЗОЛЯЦИЯ (КОМПЛЕКТ)	65104695		■						■						■				■	■			■
	ТЕПЛОИЗОЛЯЦИЯ (КОМПЛЕКТ)	65105029			■						■	■											■	
	ТЕПЛОИЗОЛЯЦИЯ (КОМПЛЕКТ)	65106298				■											■							■
0111	ОСНОВНОЙ ТЕПЛООБМЕННИК	65104246					■											■						■
	ОСНОВНОЙ ТЕПЛООБМЕННИК	65104247		■													■						■	
	ОСНОВНОЙ ТЕПЛООБМЕННИК	65105030			■																			■
	ОСНОВНОЙ ТЕПЛООБМЕННИК	65105041						■	■															
	ОСНОВНОЙ ТЕПЛООБМЕННИК	65106297				■											■							■
0112	ГОРЕЛКА	60001582		■													■						■	
	ГОРЕЛКА 16NP	60001596							■															
	ГОРЕЛКА 13NP	65104220					■											■						■
	ГОРЕЛКА 15NP	65105027			■						■													■
	ГОРЕЛКА 11NP	65106294				■											■							■
0113	ГАЗОВЫЙ КОЛЛЕКТОР	65104225	LPG									■												
	ГАЗОВЫЙ КОЛЛЕКТОР 11 INJ. D:0.80	65106605	LPG								■													
	ГАЗОВЫЙ КОЛЛЕКТОР 13 INJ. D:1.32	65104226	MET				■											■						■
	ГАЗОВЫЙ КОЛЛЕКТОР 13 INJ. D:1.25	65104302	MET	■													■						■	
	ГАЗОВЫЙ КОЛЛЕКТОР 15 INJ. D:1.25	65105026	MET		■																			■
	ГАЗОВЫЙ КОЛЛЕКТОР 15 INJ. D:1.32	65105037	MET					■																
	ГАЗОВЫЙ КОЛЛЕКТОР 16 INJ. D:1.32	65105997	MET						■															
	ГАЗОВЫЙ КОЛЛЕКТОР 11 INJ. D:1.32	65106302	MET			■											■							■
0200	**ГАЗОВЫЙ УЗЕЛ**																							
0201	ГАЗОВЫЙ КЛАПАН	65104254		■	■	■	■	■	■	■	■	■	■	■	■	■	■							
0204	БЛОК РОЗЖИГА	60001888		■	■	■	■	■	■	■	■	■	■	■	■	■	■							
0214	ТРУБКА ГАЗОВЫЙ КЛАПАН/ГОРЕЛКА	65104230		■	■	■	■	■	■	■	■	■	■	■	■	■	■							
0216	УПЛОТНЕНИЕ	60000624		■	■	■	■	■	■	■	■	■	■	■	■	■	■							
0217	СОЕДИНЕНИЕ 3/4"	65104326		■	■	■	■	■	■	■	■	■	■	■	■	■	■							
0218	СОЕДИНЕНИЕ 1/2"	65104327		■	■	■	■	■	■	■	■	■	■	■	■	■	■							
0250	ТРУБКА ГАЗОВАЯ	65104251		■	■	■	■	■	■	■	■	■	■	■	■	■	■							
0251	ТРУБКА СИЛИКОНОВАЯ	65104296				■	■	■	■				■	■						■	■	■		
0270	ПРОКЛАДКА БЛОКА РОЗЖИГА	574279		■	■	■	■	■	■	■	■	■	■	■	■	■	■							
0281	О-КОЛЬЦО 22,22X2,62	65104304		■	■	■	■	■	■	■	■	■	■	■	■	■	■							
0283	О-КОЛЬЦО 17,17X1,78	65104303		■	■	■	■	■	■	■	■	■	■	■	■	■	■							

300
400

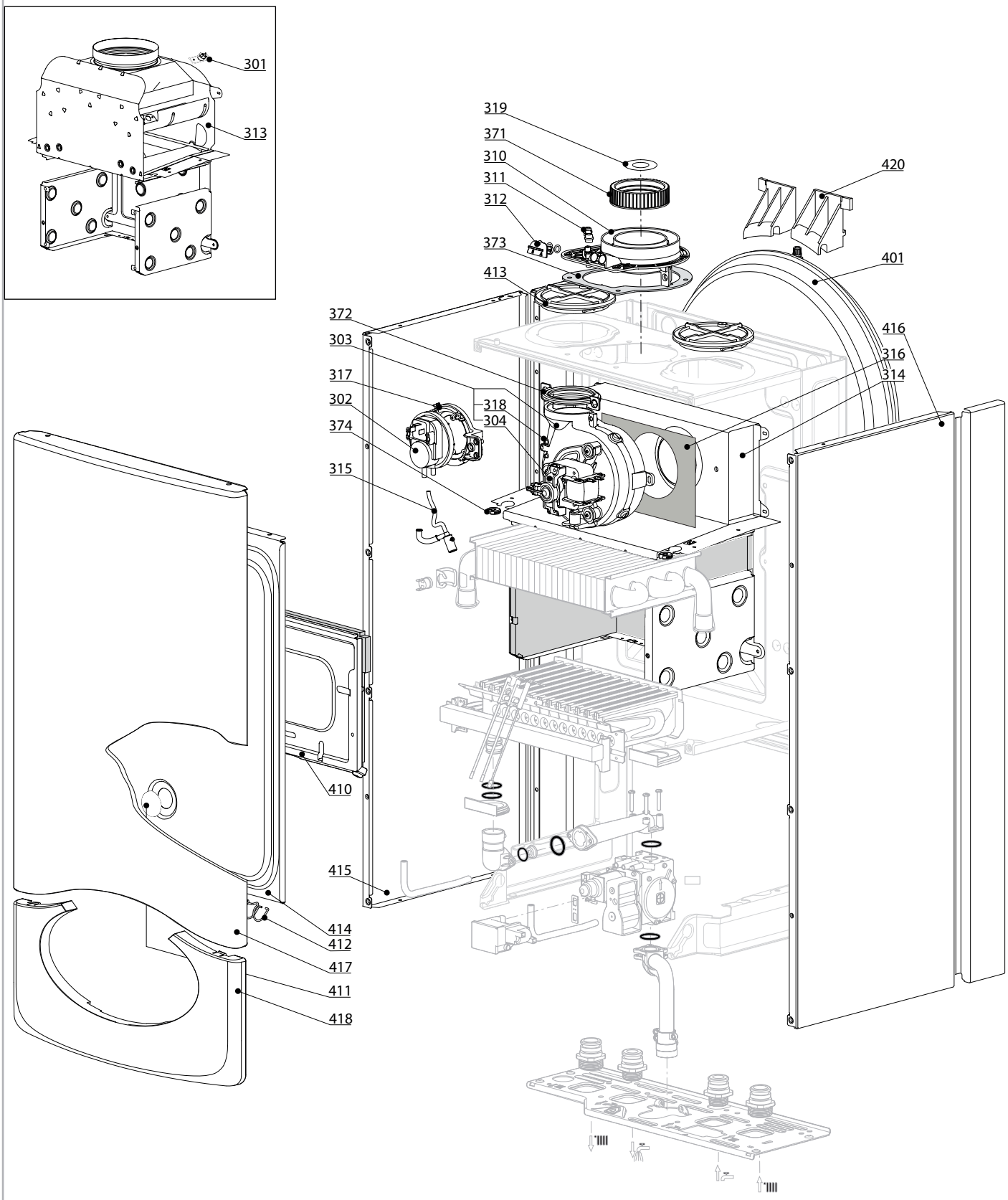

R8208543

	Description	Manf. Pt. N	Type	1 GENUS EVO 24 CF	2 GENUS EVO 30 CF	3 GENUS EVO 24 FF	4 GENUS EVO 30 FF	5 GENUS EVO 32 FF	6 GENUS EVO 35 FF	7 CLAS EVO 24 CF	8 CLAS EVO 24 FF	9 CLAS EVO 28 FF	10 CLAS EVO SYSTEM 24 CF	11 CLAS EVO SYSTEM 28 CF	12 CLAS EVO SYSTEM 24 FF	13 CLAS EVO SYSTEM 28 FF	14 CLAS EVO SYSTEM 32 FF	15	16	17	18		31	
0300	**ВЕНТИЛЯТОР**																							
0301	ТЕРМОСТАТ 75-65°C	999539		■	■											■						■	■	
0302	ПНЕВМОРЕЛЕ 50 PA	65104671-01				■											■							■
	ПНЕВМОРЕЛЕ 74 PA	65104672-01					■	■	■						■								■	■
0303	ВЕНТИЛЯТОР	65104231					■																	
	ВЕНТИЛЯТОР	65104255				■																		
	ВЕНТИЛЯТОР	65104357									■									■				
	ВЕНТИЛЯТОР	65104452										■									■			
	ВЕНТИЛЯТОР	65105042						■	■															
	ВЕНТИЛЯТОР	65105155															■							
0304	ДАТЧИК ХОЛЛА 28/30/35 FF	65108255					■	■	■															
	ДАТЧИК ХОЛЛА 15/24/25 FF	65108301				■																		
0310	ПАТРУБОК ДЫМОУДАЛЕНИЯ	65105393				■	■	■	■			■	■						■	■	■			
0311	ЗАГЛУШКА ПОДАЧИ ВОЗДУХА	573329				■	■	■	■			■	■						■	■	■			
0312	ЗАГЛУШКА ШТУЦЕРОВ ОТБОРА ПРОБ ГАЗОВ	65104295				■	■	■	■			■	■						■	■	■			
0313	СТАБИЛИЗАТОР ТЯГИ 24 CF	65104218		■													■						■	
	СТАБИЛИЗАТОР ТЯГИ 28 CF	65105028			■																			■
0314	КАМЕРА СГОРАНИЯ 24/28 FF	65104219					■											■						
	КАМЕРА СГОРАНИЯ 35 FF	65105040						■	■															
	КАМЕРА СГОРАНИЯ 24/28 FF	65106295				■											■							■
0315	КОНДЕНСАТООТВОДЧИК	65104623				■	■	■	■			■	■						■	■	■			
0316	ТЕПЛОИЗОЛЯЦИЯ ВЕНТИЛЯТОРА	65104305				■	■	■	■			■	■						■	■	■			
0317	КРОНШТЕЙН ПНЕВМОРЕЛЕ	65104378				■	■	■	■			■	■						■	■	■			
0318	ТРУБКА ВЕНТУРИ 28/30 FF	65106515					■											■						
	ТРУБКА ВЕНТУРИ 15/24 FF	65106516				■											■							■
	ТРУБКА ВЕНТУРИ 32/35 FF	65106517						■	■															
0319	ДИАФРАГМА	60001598				■	■	■	■			■	■						■	■	■			
0371	ПРОКЛАДКА КОЛЛЕКТОРА ДЫМОУДАЛЕНИЯ	65104258				■	■	■	■			■	■						■	■	■			
0372	ПРОКЛАДКА ВЕНТИЛЯТОРА	65104257				■	■	■	■			■	■						■	■	■			
0373	ПРОКЛАДКА	60000317				■	■	■	■			■	■						■	■	■			
0374	УПЛОТНЕНИЕ КАБЕЛЯ	60000716		■	■	■	■	■	■	■	■	■	■	■	■	■	■							
0400	**КОРПУСНЫЕ ДЕТАЛИ**																							
0401	РАСШИРИТЕЛЬНЫЙ БАК	65104261		■	■	■	■	■	■	■	■	■	■	■	■	■	■							
0410	ПАНЕЛЬ КАМЕРЫ СГОРАНИЯ	65104240		■						■						■				■	■			
	ПАНЕЛЬ КАМЕРЫ СГОРАНИЯ	65105033			■						■	■											■	
	ПАНЕЛЬ КАМЕРЫ СГОРАНИЯ	65106296				■											■							■
0411	СМОТРОВОЕ СТЕКЛО	65104232				■	■	■	■			■	■						■	■	■			
0412	ПРУЖИНА ПЕРЕДНЕЙ ПАНЕЛИ (КОМПЛЕКТ)	65104298				■	■	■	■			■	■						■	■	■			
0413	ЗАГЛУШКА ПОДАЧИ ВОЗДУХА	65104249				■	■	■	■			■	■						■	■	■			
0414	ГЕРМЕТИЗИРУЮЩАЯ КРЫШКА	65105678				■	■								■	■						■	■	
	ГЕРМЕТИЗИРУЮЩАЯ КРЫШКА	65105679						■	■															
0415	ПАНЕЛЬ КОРПУСА ЛЕВАЯ	65105676		■	■	■	■	■	■	■	■	■	■	■	■	■	■							
0416	ПАНЕЛЬ КОРПУСА ПРАВАЯ	65105677		■	■	■	■	■	■	■	■	■	■	■	■	■	■							
0417	ПАНЕЛЬ КОРПУСА ПЕРЕДНЯЯ	65104299		■			■	■						■	■	■	■				■	■		
	ПАНЕЛЬ КОРПУСА ПЕРЕДНЯЯ	65105031			■						■	■											■	
0418	ДЕКОРАТИВНАЯ ПАНЕЛЬ	65111904		■			■	■						■	■	■	■				■	■		
	ДЕКОРАТИВНАЯ ПАНЕЛЬ	65111926			■						■	■											■	
0420	КРОНШТЕЙН РАСШИРИТЕЛЬНОГО БАКА	65104696		■	■	■	■	■	■	■	■	■	■	■	■	■	■							

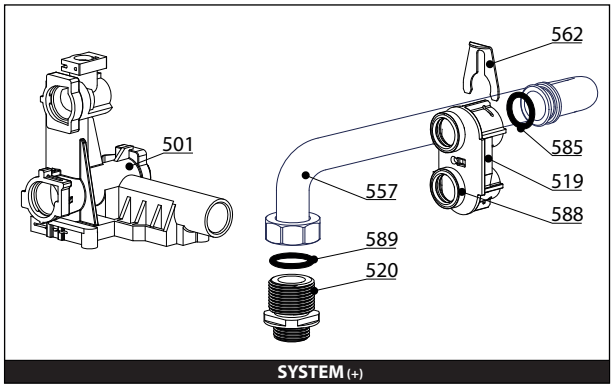
562
501
585
557
519
588
589
520
SYSTEM (+)

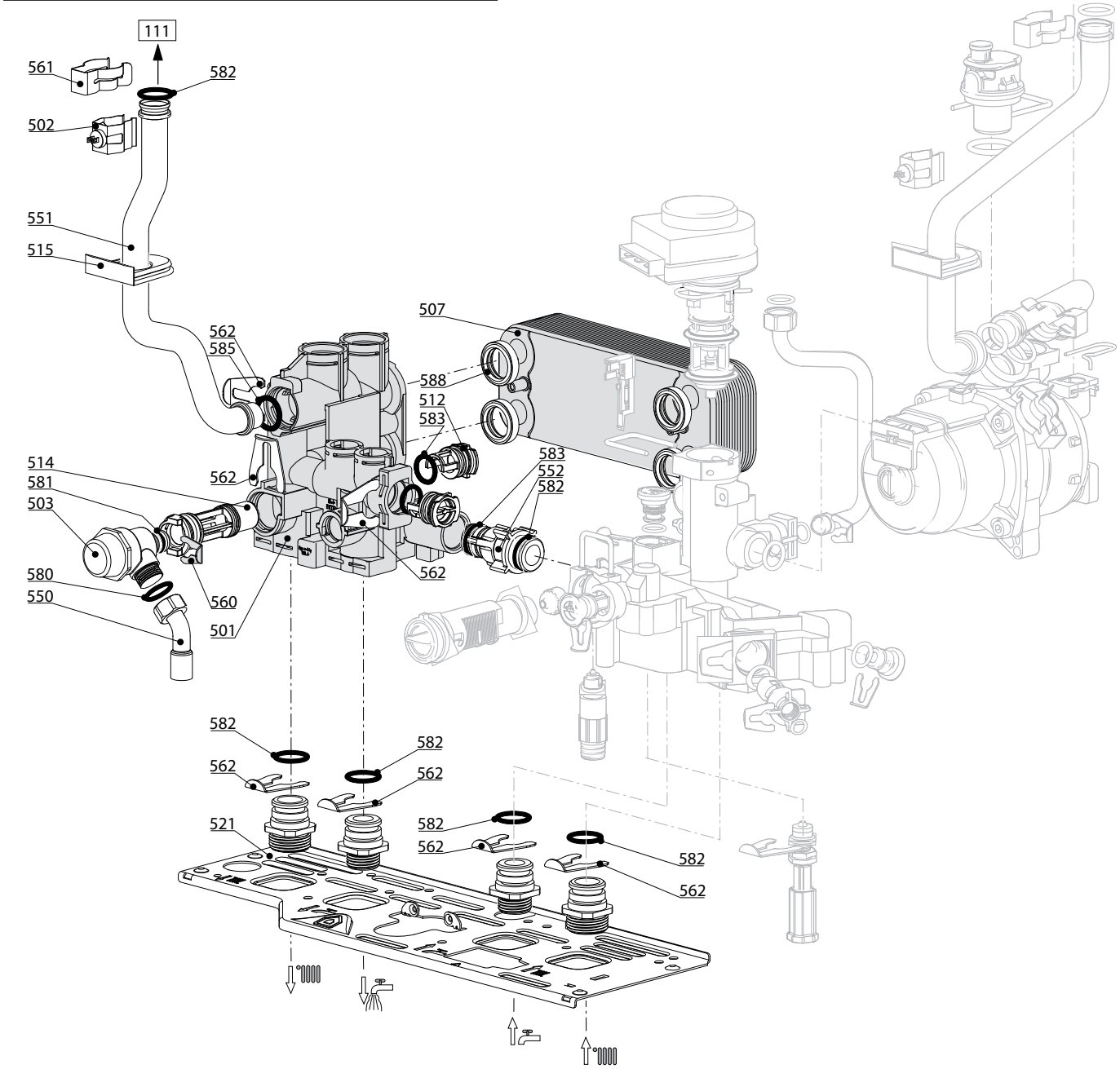
111
561
582
502
551
515
507
562
585
588
512
583
514
581
503
562
583
552
582
562
580
550
560
501
582
562
582
562
521
582
562
582
562

R8208598

	Description	Manf. Pt. N	Type	GENUS EVO 24 CF	GENUS EVO 30 CF	GENUS EVO 24 FF	GENUS EVO 30 FF	GENUS EVO 32 FF	GENUS EVO 35 FF	CLAS EVO 24 CF	CLAS EVO 24 FF	CLAS EVO 28 FF	CLAS EVO SYSTEM 24 CF	CLAS EVO SYSTEM 28 CF	CLAS EVO SYSTEM 24 FF	CLAS EVO SYSTEM 28 FF	CLAS EVO SYSTEM 32 FF						
				1	2	3	4	5	6	7	8	9	10	11	12	13	14	15	16	17	18		31
0500	**ГРУППА ПОДАЧИ**																						
0501	ГРУППА ПОДАЧИ	65104312		■	■	■	■	■	■	■	■	■											
	ГРУППА ПОДАЧИ	65105091-01											■	■	■	■	■						
0502	ДАТЧИК ТЕМПЕРАТУРЫ + КЛИПСА	990686		■	■	■	■	■	■	■	■	■	■	■	■	■	■						
0503	ПРЕДОХРАНИТЕЛЬНЫЙ КЛАПАН 3 БАР	61312668		■	■	■	■	■	■	■	■	■	■	■	■	■	■						
0507	ТЕПЛООБМЕННИК ГВС (16 ПЛАСТИН)	65104333		■	■	■	■	■	■	■	■	■											
0512	ЗАГЛУШКА	65104445		■	■	■	■	■	■	■	■	■	■	■	■	■	■						
0514	БАЙПАС	65104336		■	■	■	■	■	■	■	■	■	■	■	■	■	■						
0515	УПЛОТНЕНИЕ	60000808		■	■	■	■	■	■	■	■	■	■	■	■	■	■						
0519	ПЕРЕХОДНИК 'System +' Open	60001365	SYST+.										■	■	■	■	■						
0520	СОЕДИНЕНИЕ 3/4"-1/2"	60001367											■	■	■	■	■						
0521	ОСНОВАНИЕ ГИДРАВЛИЧЕСКОЙ ГРУППЫ	65104311		■	■	■	■	■	■	■	■	■	■	■	■	■	■						
0550	ТРУБКА ПРЕДОХРАНИТЕЛЬНОГО КЛАПАНА	65104447		■	■	■	■	■	■	■	■	■	■	■	■	■	■						
0551	ТРУБКА ПОДАЧИ ТЕПЛОНОСИТЕЛЯ	65104252		■						■						■				■	■		
	ТРУБКА ПОДАЧИ ТЕПЛОНОСИТЕЛЯ	65105035			■						■	■										■	
	ТРУБКА ПОДАЧИ ТЕПЛОНОСИТЕЛЯ	65106309				■											■						■
0552	ТРУБКА БАЙПАСА	65104340		■	■	■	■	■	■	■	■	■	■	■	■	■	■						
0557	ТРУБКА SYSTEM	60001366											■	■	■	■	■						
0560	КЛИПСА D:10	65104260		■	■	■	■	■	■	■	■	■	■	■	■	■	■						
0561	КЛИПСА	61307589		■	■	■	■	■	■	■	■	■	■	■	■	■	■						
0562	КЛИПСА D:18	65104259		■	■	■	■	■	■	■	■	■	■	■	■	■	■						
0580	ПЛОСКАЯ ПРОКЛАДКА D:13.9-10.4-1.5	60061853-02		■	■	■	■	■	■	■	■	■	■	■	■	■	■						
0581	О-КОЛЬЦО 15.88X2.62	65104337		■	■	■	■	■	■	■	■	■	■	■	■	■	■						
0582	О-КОЛЬЦО D:17.86-2.62	61308091		■	■	■	■	■	■	■	■	■	■	■	■	■	■						
0583	О-КОЛЬЦО 15.54X2.62	65104325		■	■	■	■	■	■	■	■	■	■	■	■	■	■						
0585	О-КОЛЬЦО 3,53X17,04	65104262		■	■	■	■	■	■	■	■	■	■	■	■	■	■						
0588	ПРОКЛАДКА ТЕПЛООБМЕННИКА	65104334		■	■	■	■	■	■	■	■	■	■	■	■	■	■						
0589	ПЛОСКАЯ ПРОКЛАДКА D:24-14-1.5	60061855-17											■	■	■	■	■						

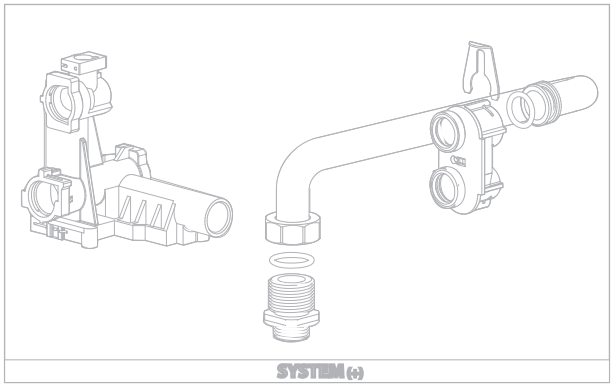
SYSTEM (+)

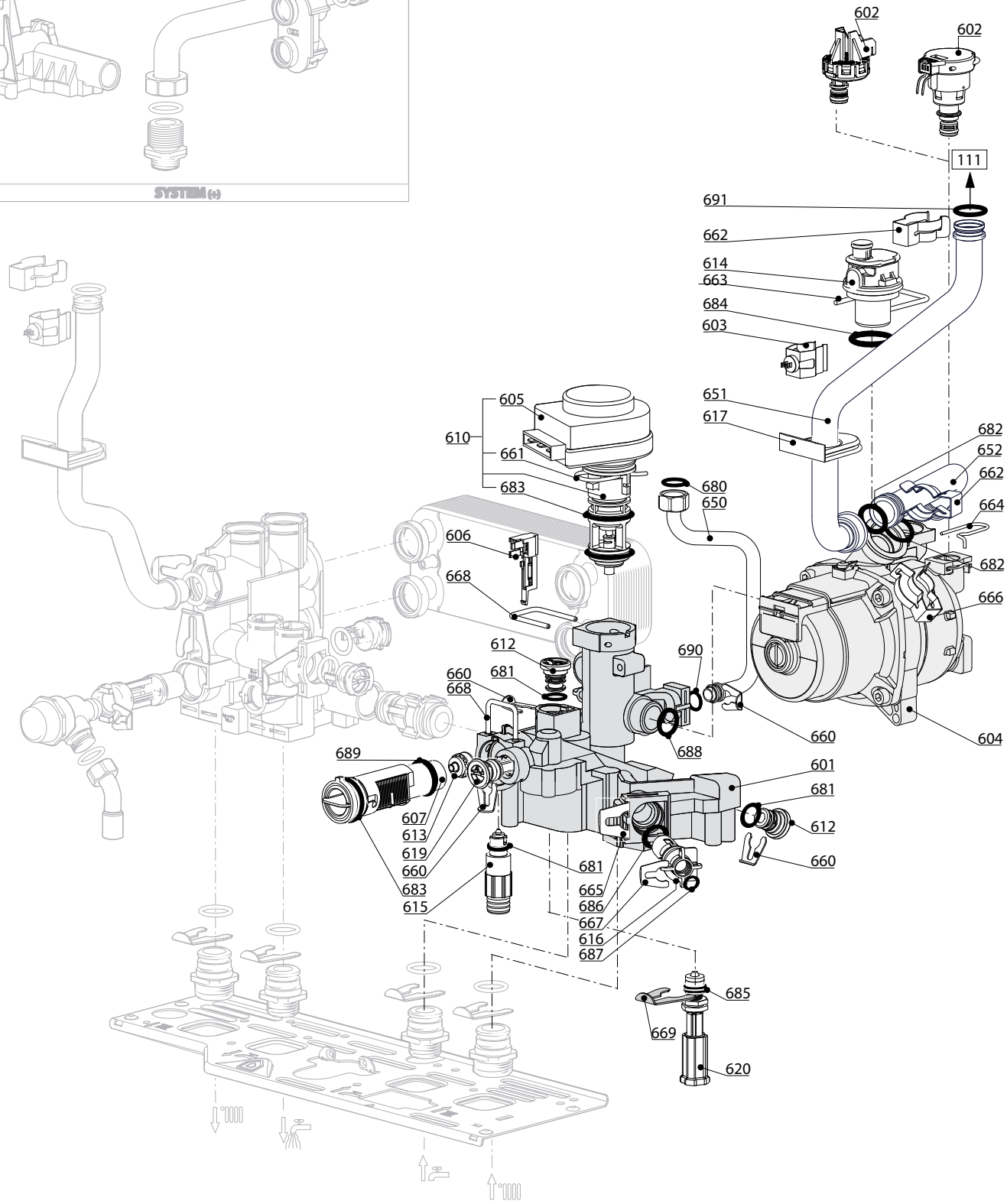
602
602
111
691
662
614
663
684
603
651
617
682
652
662
664
682
666
604
605
610
661
683
680
650
606
668
612
690
660
668
681
660
688
689
601
681
612
607
613
619
660
683
615
681
665
686
667
616
687
660
685
669
620

R8208628

	Description	Manf. Pt. N	Type	1 GENUS EVO 24 CF	2 GENUS EVO 30 CF	3 GENUS EVO 24 FF	4 GENUS EVO 30 FF	5 GENUS EVO 32 FF	6 GENUS EVO 35 FF	7 CLAS EVO 24 CF	8 CLAS EVO 24 FF	9 CLAS EVO 28 FF	10 CLAS EVO SYSTEM 24 CF	11 CLAS EVO SYSTEM 28 CF	12 CLAS EVO SYSTEM 24 FF	13 CLAS EVO SYSTEM 28 FF	14 CLAS EVO SYSTEM 32 FF	15	16	17	18		31
0600	**ГРУППА ВОЗВРАТА**																						
0601	ГРУППА ВОЗВРАТА	65104335		■	■	■	■	■	■	■	■	■	■	■	■	■	■						
0602	ДАТЧИК МИНИМАЛЬНОГО ДАВЛЕНИЯ	65104321		■	■	■	■	■	■														
	РЕЛЕ МИНИМАЛЬНОГО ДАВЛЕНИЯ	65105090									■	■						■	■	■			
0603	ДАТЧИК ТЕМПЕРАТУРЫ + КЛИПСА	990686		■	■	■	■	■	■	■	■	■	■	■	■	■	■						
0604	НАСОС 6М 2V	60000591							■														
	НАСОС 5М 2V	65104319		■	■	■	■	■				■	■	■	■	■	■	■	■				
0605	МОТОР 3-Х ХОДОВОГО КЛАПАНА	61302483-01		■	■	■	■	■	■	■	■	■	■	■	■	■	■						
0606	ДАТЧИК ПРОТОКА (ГЕРКОН)	65104323		■	■	■	■	■	■	■	■	■	■	■	■	■	■						
0607	ДАТЧИК ПРОТОКА (ТУРБИНКА)	65104317		■	■	■	■	■	■	■	■	■	■	■	■	■	■						
0610	3-Х ХОДОВОЙ КЛАПАН В СБОРЕ	60001583		■	■	■	■	■	■	■	■	■	■	■	■	■	■						
0612	ЗАГЛУШКА	65104377		■	■	■	■	■	■	■	■	■	■	■	■	■	■						
0613	ОГРАНИЧИТЕЛЬ ПРОТОКА	65104318		■	■	■	■	■	■	■	■	■	■	■	■	■	■						
0614	АВТОМАТИЧЕСКИЙ ВОЗДУХООТВОДЧИК	65104703		■	■	■	■	■	■	■	■	■	■	■	■	■	■						
0615	КРАН СЛИВА	60001385		■	■	■	■	■	■	■	■	■	■	■	■	■	■						
0616	ВОДЯНОЙ ФИЛЬТР	60001372		■	■	■	■	■	■	■	■	■	■	■	■	■	■						
0617	УПЛОТНЕНИЕ	60000807		■	■	■	■	■	■	■	■	■	■	■	■	■	■						
0619	ОБРАТНЫЙ КЛАПАН И ФИЛЬТР ПОДПИТКИ	65105323		■	■	■	■	■	■	■	■	■	■	■	■	■	■						
0620	КРАН ПОДПИТКИ	65104324		■	■	■	■	■	■	■	■	■	■	■	■	■	■						
0650	ТРУБКА РАСШИРИТЕЛЬНОГО БАКА	65104253		■	■	■	■	■	■	■	■	■	■	■	■	■	■						
0651	ТРУБКА ВОЗВРАТА ТЕПЛОНОСИТЕЛЯ	65104265		■	■			■	■	■	■	■			■	■	■				■	■	
	ТРУБКА ВОЗВРАТА ТЕПЛОНОСИТЕЛЯ	65106308				■											■						■
0652	ПАТРУБОК НАСОСА	65104266		■			■	■						■	■	■	■				■	■	
	ПАТРУБОК НАСОСА	65105034			■						■	■											■
0660	КЛИПСА D:10	65104260		■	■	■	■	■	■	■	■	■	■	■	■	■	■						
0661	КЛИПСА	65104332		■	■	■	■	■	■	■	■	■	■	■	■	■	■						
0662	КЛИПСА	61307589		■	■	■	■	■	■	■	■	■	■	■	■	■	■						
0663	U-КЛИПСА	65104704		■	■	■	■	■	■	■	■	■	■	■	■	■	■						
0664	КЛИПСА	65104322		■	■	■	■	■	■				■	■	■	■	■	■	■				
0665	КЛИПСА	65104331		■	■	■	■	■	■	■	■	■	■	■	■	■	■						
0666	КЛИПСА	60000309		■	■	■	■	■	■	■	■	■	■	■	■	■	■						
0667	КЛИПСА	65100680		■	■	■	■	■	■	■	■	■	■	■	■	■	■						
0668	КЛИПСА	65104316		■	■	■	■	■	■	■	■	■	■	■	■	■	■						
0669	КЛИПСА	65104339		■	■	■	■	■	■	■	■	■	■	■	■	■	■						
0680	ПРОКЛАДКА 3/8"	573521		■	■	■	■	■	■	■	■	■	■	■	■	■	■						
0681	О-КОЛЬЦО 9.19Х2.62	65104313		■	■	■	■	■	■	■	■	■	■	■	■	■	■						
0682	О-КОЛЬЦО 3,53Х17,04	65104262		■	■	■	■	■	■	■	■	■	■	■	■	■	■						
0683	О-КОЛЬЦО 23.47Х2.62	65104315		■	■	■	■	■	■	■	■	■	■	■	■	■	■						
0684	О-КОЛЬЦО	65104705		■	■	■	■	■	■	■	■	■	■	■	■	■	■						
0685	О-КОЛЬЦО 1.78Х8.74	65104329		■	■	■	■	■	■	■	■	■	■	■	■	■	■						
0686	О-КОЛЬЦО 15.54Х2.62	65104325		■	■	■	■	■	■	■	■	■	■	■	■	■	■						
0687	О-КОЛЬЦО D:5.7-1.9	61009834-10		■	■	■	■	■	■	■	■	■	■	■	■	■	■						
0688	О-КОЛЬЦО 21.89Х2.62	65104320		■	■	■	■	■	■	■	■	■	■	■	■	■	■						
0689	О-КОЛЬЦО 17,17Х1,78	65104303		■	■	■	■	■	■	■	■	■	■	■	■	■	■						
0690	О-КОЛЬЦО D:8.9-2.7	61009834-14		■	■	■	■	■	■	■	■	■	■	■	■	■	■						
0691	О-КОЛЬЦО D:17.86-2.62	61308091		■	■	■	■	■	■	■	■	■	■	■	■	■	■						

800

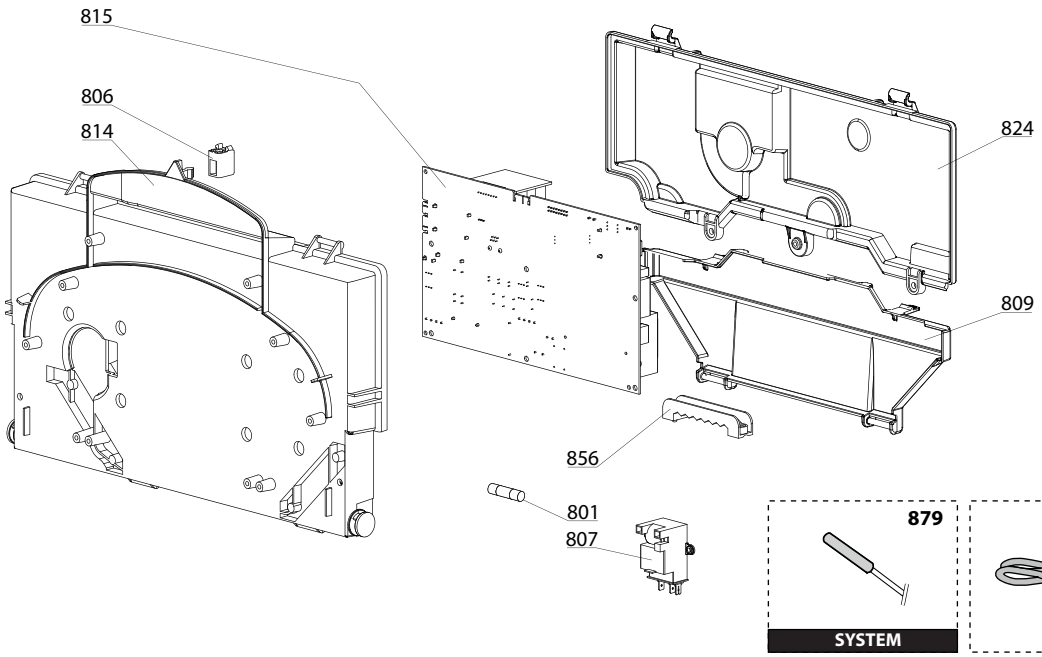

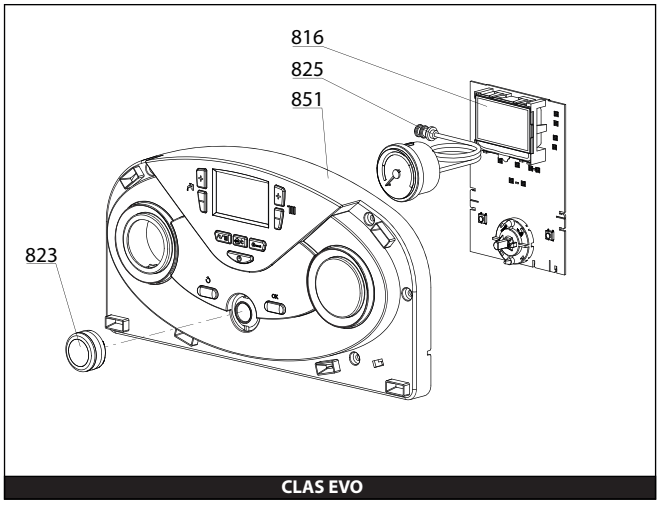

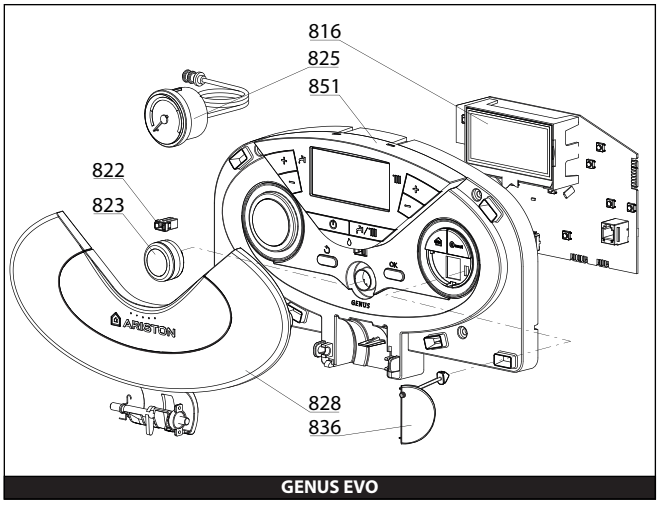

900

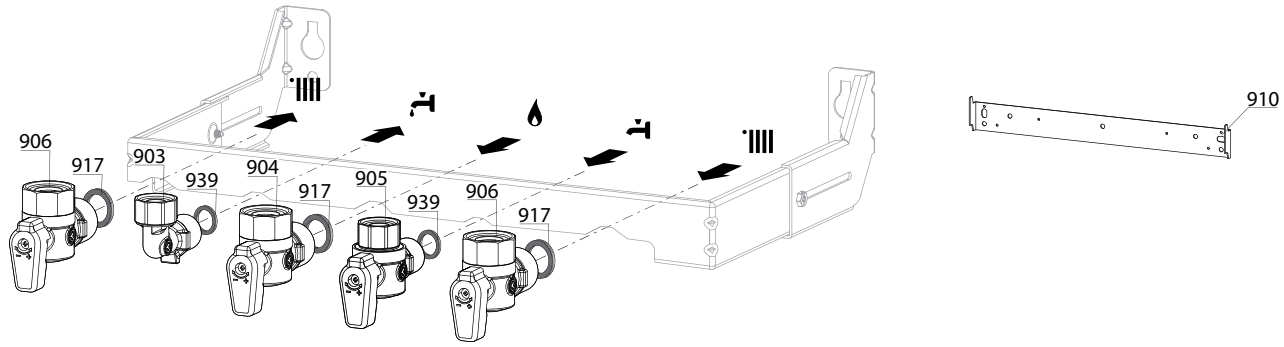

5000

5001	5002	5020
Transf. gaz > GPL Conv. gas > GPL Trasf. gas > GPL Transf. gas > GPL	Transf. gaz > Nat Conv. gas >Nat Trasf. gas > Met Transf. gas > Met	Options Accessories Opzioni Accessorio

R8208641

	Description	Manf. Pt. N	Type	1 GENUS EVO 24 CF	2 GENUS EVO 30 CF	3 GENUS EVO 24 FF	4 GENUS EVO 30 FF	5 GENUS EVO 32 FF	6 GENUS EVO 35 FF	7 CLAS EVO 24 CF	8 CLAS EVO 24 FF	9 CLAS EVO 28 FF	10 CLAS EVO SYSTEM 24 CF	11 CLAS EVO SYSTEM 28 CF	12 CLAS EVO SYSTEM 24 FF	13 CLAS EVO SYSTEM 28 FF	14 CLAS EVO SYSTEM 32 FF	15	16	17	18	31
0800	**ЭЛЕКТРИЧЕСКИЙ УЗЕЛ**																					
0801	ПРЕДОХРАНИТЕЛЬ 250V 2A	61003456		■	■	■	■	■	■	■	■	■	■	■	■	■	■					
0806	ЗАЩЕЛКА	65104228		■	■	■	■	■	■	■	■	■	■	■	■	■	■					
0809	ИНСПЕКЦИОННАЯ КРЫШКА	60001618		■	■	■	■	■	■	■	■	■	■	■	■	■	■					
0814	ПАНЕЛЬ УПРАВЛЕНИЯ	60001616		■	■	■	■	■	■	■	■	■	■	■	■	■	■					
0815	ОСНОВНАЯ ПЛАТА	60001897		■	■	■	■	■	■	■	■	■	■	■	■	■	■					
0816	ПЛАТА ДИСПЛЕЯ	65111882		■	■	■	■	■	■													
	ПЛАТА ДИСПЛЕЯ	65111883								■	■	■	■	■	■	■	■					
0822	ФИКСАТОР КРЫШКИ ПАНЕЛИ УПРАВЛЕНИЯ	65100676		■	■	■	■	■	■													
0823	КНОПКА ВКЛ/ВЫКЛ	65111927		■	■	■	■	■	■													
	КНОПКА ВКЛ/ВЫКЛ	65111928								■	■	■	■	■	■	■	■					
0824	ЗАДНЯЯ КРЫШКА ПАНЕЛИ УПРАВЛЕНИЯ	60001617		■	■	■	■	■	■	■	■	■	■	■	■	■	■					
0825	МАНОМЕТР	65104234		■	■	■	■	■	■	■	■	■	■	■	■	■	■					
0828	ОТКИДНАЯ КРЫШКА ПАНЕЛИ УПРАВЛЕНИЯ	65104306		■	■	■	■	■	■													
0836	НАКЛЕЙКА	65111886		■	■	■	■	■	■													
0851	ПАНЕЛЬ УПРАВЛЕНИЯ В СБОРЕ	65111887		■	■	■	■	■	■													
	ПАНЕЛЬ УПРАВЛЕНИЯ В СБОРЕ	65111888								■	■	■										
	ПАНЕЛЬ УПРАВЛЕНИЯ В СБОРЕ	65111889											■	■	■	■	■					
0856	ЗАЖИМ ДЛЯ КАБЕЛЯ	65103377		■	■	■	■	■	■	■	■	■	■	■	■	■	■					
0879	ДАТЧИК ТЕМПЕРАТУРЫ БОЙЛЕРА	60000454											■	■	■	■	■					
0880	ПРОВОДКА ДИСПЛЕЯ	60000746		■	■	■	■	■	■	■	■	■	■	■	■	■	■					
	КАБЕЛЬ ПИТАНИЯ 240V	60001619		■	■	■	■	■	■	■	■	■	■	■	■	■	■					
	КАБЕЛЬ ДАТЧИК ПРОТОКА - РЕЛЕ ДАВЛЕНИЯ	60001620		■	■	■	■	■	■	■	■	■	■	■	■	■	■					
	КАБЕЛЬ 3-Х ХОДОВОГО КЛАПАНА	60001621		■	■	■	■	■	■	■	■	■	■	■	■	■	■					
	КАБЕЛЬ ЭЛЕКТРОДА ИОНИЗАЦИИ	60001883		■	■	■	■	■	■	■	■	■	■	■	■	■	■					
	КАБЕЛЬ СОЕДИНИТЕЛЬНЫЙ	60001884		■	■	■	■	■	■													
	КАБЕЛЬ ДАТЧИК ТЕМП. - ГАЗОВЫЙ КЛАПАН	60001885		■	■	■	■	■	■	■	■	■	■	■	■	■	■					
	КАБЕЛЬ ДАТЧИК ТЕМП. - РЕЛЕ ДАВЛЕНИЯ	60001889				■	■	■	■				■	■						■	■	■
	КАБЕЛЬ ТЕРМОСТАТА ПЕРЕГРЕВА	60001892				■	■	■	■													
	КАБЕЛЬ ВЕНТИЛЯТОРА	60001893				■	■	■	■													
	КАБЕЛЬ ДАТЧИК ТЕМП. - ТЕРМ. ПЕРЕГРЕВА	60001900		■	■											■						■ ■
	КАБЕЛЬ ВЕНТИЛЯТОРА	60001902									■	■						■	■	■		
	КОНТАКТНЫЙ РАЗЪЕМ 2 Р.	60001903		■	■	■	■	■	■	■	■	■	■	■	■	■	■					
	КОНТАКТНЫЙ РАЗЪЕМ 2 Р.	60001904		■	■	■	■	■	■	■	■	■	■	■	■	■	■					
	КАБЕЛЬ ЗАЗЕМЛЕНИЯ	65104286		■	■	■	■	■	■	■	■	■	■	■	■	■	■					
	КАБЕЛЬ ЭЛЕКТРОДА ИОНИЗАЦИИ	65104518		■	■	■	■	■	■	■	■	■	■	■	■	■	■					
	КАБЕЛЬ НАСОСА 2V 5M	65104520		■	■	■	■	■			■	■	■	■	■	■	■	■	■			
	КАБЕЛЬ НАСОСА 2V 6M	65109585							■													
0900	**МОНТАЖНЫЕ АКСЕССУАРЫ**																					
0903	ПОДКЛЮЧЕНИЯ ГОРЯЧЕЙ ВОДЫ	60000891		■	■	■	■	■	■	■	■	■	■	■	■	■	■					
0904	СЕРВИСНЫЙ КРАН ГАЗА	60000898		■	■	■	■	■	■	■	■	■	■	■	■	■	■					
0905	КРАН ХОЛОДНОЙ ВОДЫ	60000895		■	■	■	■	■	■	■	■	■	■	■	■	■	■					
0906	СЕРВИСНЫЙ КРАН ВОЗВРАТА/ПОДАЧИ ВОДЫ	60000885		■	■	■	■	■	■	■	■	■	■	■	■	■	■					
0910	КРОНШТЕЙН МОНТАЖНЫЙ	60000625		■			■	■						■	■	■	■				■	■
	КРОНШТЕЙН МОНТАЖНЫЙ	60000852			■						■	■										■
0917	ПЛОСКАЯ ПРОКЛАДКА D:24-17-1.5	60061855-19		■	■	■	■	■	■	■	■	■	■	■	■	■	■					
0939	ПЛОСКАЯ ПРОКЛАДКА D:16.5-11-1.5	60061854-14		■	■	■	■	■	■	■	■	■	■	■	■	■	■					

LIST OF THE ABBREVATIONS

HW	:	Hot water.
CW	:	Cold water.
C	:	Ceramic resistance (normal heating).
Ca	:	Ceramic resistance (accelerated heating)
TP	:	Immersion heater.
1F	:	With fittings.
2F	:	Without fittings.
3F	:	With fittings and another outlet connection.
AMI	:	With mixing valve.
SMI	:	Without mixing valve.
PUISS	:	Power of th appliance.
PN	:	Appliance with normal pression.
LP	:	Appliance with low pression.
PV	:	Appliance with variable power.
PF	:	Appliance with fixed power.

IDENTIFICATION PLATE

SERIAL NUMBER

10 Characters : 04 05 125 011

- 011 → Sequencial number
- 125 → Manufacturing day
- 05 → Year of manufacture

11 Characters : 1 95 065004 - 31

- 1 → Month of manucfacture : from 1 to 9 ➟ Jan. to Sep., O ➟ Oct., N ➟ Nov., D ➟ Dec.
- 31 → Technical number of the appliance
- 065004 → Sequencial number
- 95 → Year of manufacture

19 Characters : 08 05 0013199 900640031

- 08 → Year of manufacture
- 05 → Month of manucfacture
- 900640031 → Product reference
- 0013199 → Sequencial number

20 Characters : 3675007 XX 2 07 070 00315

- 3675007 → Product reference
- 2 → Millenium of manufacture
- 00315 → Sequencial number
- 070 → Manufacturing day
- 07 → Year of manufacture

21 Characters : 3675007 XX 07 070 0000315

- 3675007 → Product reference
- 07 → Year of manufacture
- 0000315 → Sequencial number
- 070 → Manufacturing day

The indications mentionned on the prices, commercial or technical literature and the scheme are written for your guidance and are available at a given time. The CONSTRUCTOR retains the power to modify the presentation, the form, the size, the conception or the material of the products.